SIGMA LASER®
SYSTEMS & APPLICATIONS

Laserschweißen in neuen Dimensionen:

Mobile Welder

Das modulare Lasersystem - für Werkzeuge bis zu 25 Tonnen

Innovation und Präzision für den Werkzeug- und Formenbau

Mobile Welder

Laserleistung
bis 400 Watt

Extrastark in der Reichweite, extrastark in der Leistung - und auf Wunsch noch stärker

Das modulare Lasersystem Mobile Welder wurde speziell für das Auftragsschweißen von Großwerkzeugen entwickelt. Diese dürfen in einer Größenordnung von bis zu 25 Tonnen liegen. Mobile Welder ist dabei so flexibel, dass auch schwer zugängliche Stellen mit höchster Präzision und in erstaunlicher Geschwindigkeit bearbeitet werden.

Standardmäßig ist das System mit Laserleistungen von 120, 160, 300 und 400 Watt erhältlich. Und es ist aufrüstbar: Wenn Ihre Anforderungen wachsen, kann Ihr Mobile Welder ganz einfach bis zur Höchstleistung von 400 Watt mitwachsen. Sie brauchen es noch stärker? Dann bieten wir Ihnen gerne die passende Sonderlösung an.

Die Kernvorteile von Mobile Welder:

- Speziell für das Auftragsschweißen von Großwerkzeugen konzipiert
- Stabile Konstruktion
- Laufruhige Achsen
- Bewegliche Konstruktion auf Lenkrollen
- Lange Verfahrwege
- bis 400 Watt modular aufrüstbar

Sicherer Transport - sicheres Arbeiten in jeder Position

Der klappbare Dreh- und Schwenkarm verringert in der Transportposition den Platzbedarf und ermöglicht einen bequemen, sicheren Transport.

Der Schwenkarm überzeugt durch hohe Flexibilität und vor allem durch ungewöhnlich große Reichweite.

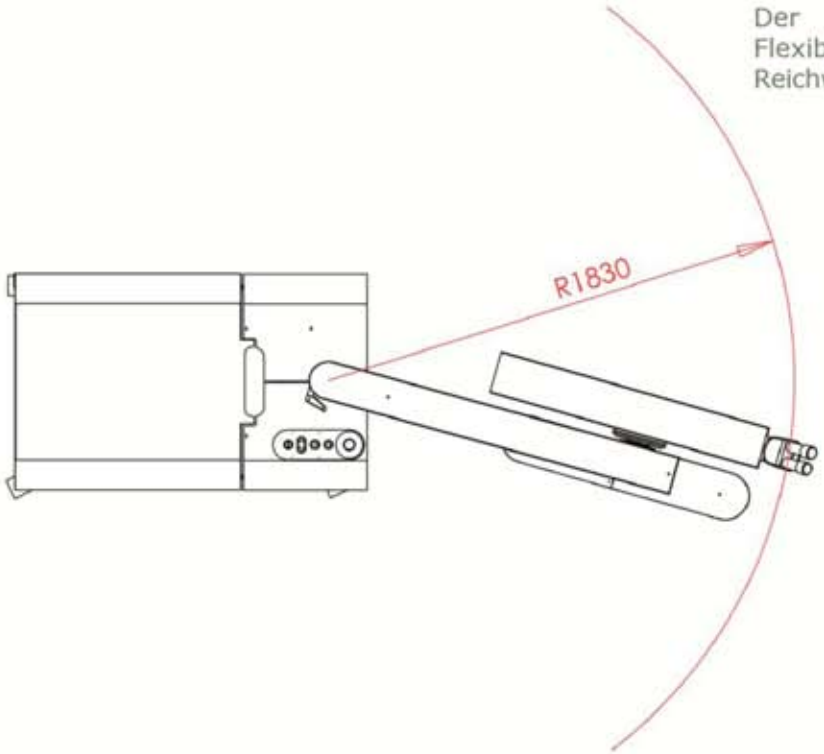

Besonderheiten

Alles im Blick - und unter Kontrolle

Das abnehmbare Display mit Magnethalterung vereinfacht die Bedienung der Anlage und die Kontrolle der Laserparameter.
Auf 50 Speicherplätzen können Sie verschiedene Schweißparameter abspeichern.

Die größte Stärke der Steuerung:
Über die Fehlerspeicherfunktion ermöglicht sie eine zuverlässige Ferndiagnose.

Die Display-Funktionen:

- 50 Speicherplätze: Schweißparameter können abgespeichert und bequem abgerufen werden
- Ferndiagnose: integrierte Sensorik in der Steuerung überprüft jedes elektronische Modul seperat. Bei Fehlfunktion meldet die Steuerung einen Fehler-Code mit Fehlerbeschreibung
- Abnehmbares Display mit Magnethalterung und 1,5 Meter Kabel
- Menüführung für die Betriebsdaten wie Pulsstand und Betriebsstunden
- Selbsttest-Funktion

Analog, digital - Sie haben in jeder Situation die Wahl

Mit dem multifunktionalen Joystick steuert sich die Anlage äußerst genau, schnell und sehr bequem. Einen weiteren ergonomischen Vorteil bietet die Pulse-Automatic-Funktion.

Eine große Besonderheit, die ihn von anderen Geräten unterscheidet: Der Joystick ermöglicht sowohl analogen als auch digitalen Betrieb. Die Jog-Off-Funktion erlaubt zudem die Steuerung der Bewegung über Tasten.

Der Joystick im Überblick:

- Analoger und digitaler Betrieb möglich
- Jog-Off-Funktion
- Vmax-Funktion für schnelle Positionierung
- Koordinaten-Invert-Funktion
- 4. Achse-Ansteuerung: Ansteuerung einer motorischen Drehvorrichtung ist bereits integriert
- Frei programmierbare Tasten für eigene Applikationen
- Pulse-Automatic

Mehr Möglichkeiten, um mehr zu bewegen: das Zubehör

Motorische Drehvorrichtung

- Antrieb und Ansteuerung bereits in der Anlage integriert (Kein Nachrüsten erforderlich!)
- Geeignet für sehr große Teile
- Durchgangsloch Ø 50 mm
- Schwenkbar

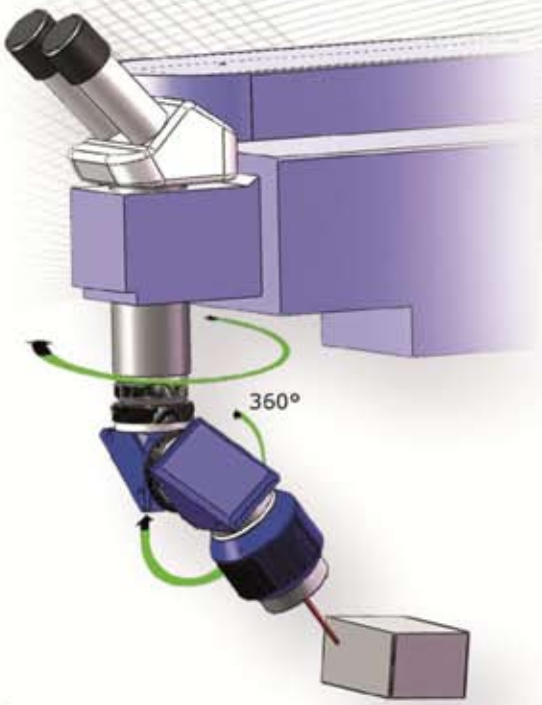

Schwenkoptik

- Erhöht die Zugänglichkeit
- 360° schwenkbar
- Teleskoplinse für schnelle Fokussierung

Mobile Welder im Einsatz

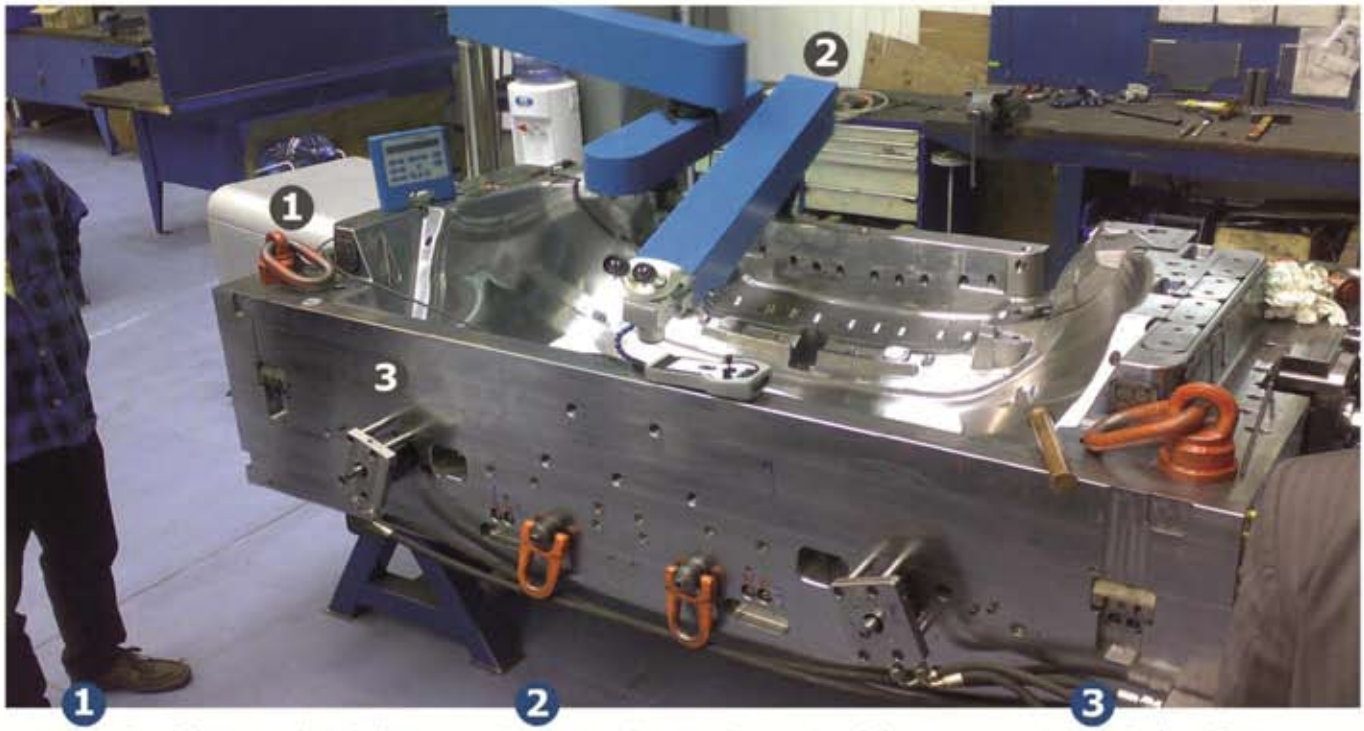

1 Hohe Flexibilität und Mobilität

2 Große Reichweite, lange Verfahrwege

3 Bauteile bis 25 Tonnen

Technische Daten*

Spezifikationen	Mobile Welder 120	Mobile Welder 160	Mobile Welder 300	Mobile Welder 400
Lasertyp	Nd.-YAG Lampen gepumpt mit 2 Lampen			
Wellenlänge	1064 nm			
mittlere Leistung	120 Watt	160 Watt	300 Watt	400 Watt
max. Pulsenergie	80 Joule	120 Joule		
Pulsspitzenleistung	9 kW	13 kW		
Pulsdauer	0.5 - 20 ms		0.5 - 50 ms	
Pulsfrequenz	0.5 - 20 Hz		0.5 - 100 Hz	
Durchmesser Fokus	0.2 - 2.0 mm			
Kühlsystem	Wasser / Luft		Wasser / Luft - extern	
Gewicht	300 kg		350 kg	450 kg
Netzspannung	380 V / 3 Ph / 50Hz			
Verfahrweg	600 x 600 x 450 mm			
Fokusänderung	motorisch			
Ferndiagnose	integriert			
Aufrüstbare Laserleistung	möglich			n. möglich
Pulsformung	integriert		n. v.	
Speicherfunktion	50 Speicherplätze			
Dimensionen	B x L x H 760 x 1300 x 1200 mm			

Laser-Innovationen aus Deutschland - in aller Welt vertreten

Die Sigma Laser GmbH steht für höchste Qualität und Expertise im Bereich der Lasertechnik.
Mit unseren Innovationen liefern wir Lösungen für die Industrie.

Sigma Laser ist in 13 weiteren Ländern vertreten.

1. Sigma Laser Frankfurt a.M.
2. Indien
3. Iran
4. Kanada
5. Polen
6. Portugal
7. Slowakei
8. Slowenien
9. Singapur
10. Südkorea
11. Tschechien
12. Türkei
13. Vereinigte Arabische Emirate
14. Griechenland

Vertretung in Grienchenland und Zypern

NOVAPAX HELLAS

Alkiviadou 51 straße, 185 32 Piraeus
Grienchenland
Tel. 00 30 210 4112589
Fax. 00 30 210 4137529
E-mail: info@novapax.gr
Website: www.novapax.gr

SIGMA LASER® SYSTEMS & APPLICATIONS

SIGMA Laser GmbH
Sossenheimer Weg 5-7
65929 Frankfurt a.M.
Deutschland

Tel. +49(0) 69-3003 8905-0
Fax +49(0) 69-3003 8905-9
www.sigma-laser.com
info@sigma-laser.com

SIGMA Laser ist ein eingetragenes Markenzeichen. Alle Bilder und Logos sind urheberrechtlich geschützt. *Änderungen ohne vorherige Ankündigung vorbehalten.